# Technisches Datenblatt

## Wand- und Stielausleger MWAG 12 FS

## Artikelnummer: 6424608

Leichter Wand- und Stielausleger in gekanteter Ausführung für die schraubenlose Gitterrinnenbefestigung.
Inklusive Schraube M10x25 zur Befestigung an U-Stielen.
Inklusive Flachrundschraube M10 x 25 zur Befestigung an U-Stielen.

AW US3 US5 US7

| | |
|---|---|
| St | Stahl |
| FS | bandverzinkt |

### Stammdaten

| | |
|---|---|
| Artikelnummer | 6424608 |
| Typ | MWAG 12 21 FS |
| Bezeichnung 1 | Wand- und Stielausleger |
| Bezeichnung 2 | für Gitterrinne |
| Hersteller | OBO |
| Dimension | B210mm |
| Werkstoff | Stahl |
| Oberfläche | bandverzinkt |
| Oberflächennorm | DIN EN 10346 |
| Kleinste VK-Einheit | 1 |
| Mengeneinheit | Stück |
| Gewicht | 24,4 kg |
| Gewichtseinheit | kg/100 St. |

# Technisches Datenblatt

## Wand- und Stielausleger MWAG 12 FS

## Artikelnummer: 6424608

### Abmessungen

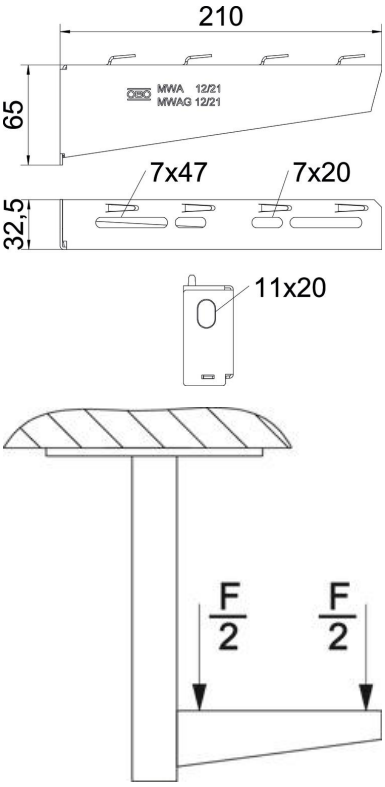


| | |
|---|---|
| Länge | 32,5 mm |
| Breite | 210 mm |
| Höhe | 65 mm |
| Maß A | 32,5 mm |
| Maß B | 210 mm |
| Maß H | 65 mm |

### Technische Daten

| | |
|---|---|
| Ausführung | Wand- und Stielausleger |
| F in kN | 1,2 kN |
| Funktionserhalt | nein |
| für Breite max. | 200 mm |
| für Breite min. | 200 |
| Lochdurchmesser | 11 mm |
| Rostfreier Stahl, gebeizt | nein |
| Winkelbereich max. | 90 mm |
| Winkelbereich min. | 90 mm |

# Technisches Datenblatt

## Wand- und Stielausleger MWAG 12 FS

## Artikelnummer: 6424608

### Belastungen

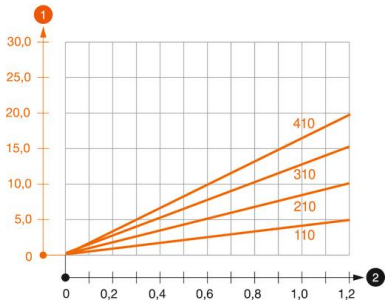


**Belastungsdiagramm Ausleger Typ MWAG 12**

1. Durchbiegung der Auslegerspitze bei zulässiger Auslegerbelastung
2. Zulässige Auslegerbelastung in kN ohne Mannlast

— Belastungskurve mit Auslegerlängen in mm

### Belastungskennwerte Dübel für Wand- und Stielausleger MWAG 12

| Wandbefestigung | | | | |
|---|---|---|---|---|
| | Maximale Belastung [kN] | | | |
| | Auslegerbreite [mm] | | | |
| Dübel Typ | 110 | 210 | 310 | 410 |
| 1,2 | 1,2 | 1,2 | 1,2 | |

Die angegebenen Werte basieren auf ungerissenen Beton der Festigkeitsklasse C20/25. Die Einbaubedingungen der ETA-Zulassung (Dübel) sind zu beachten!

### Belastungswerte für MWAG 12 am Hängestiel

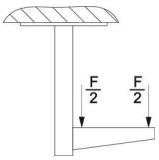


| Stiel | 100 | 200 | 300 | 400 |
|---|---|---|---|---|
| 1,2 | 1,2 | 1,2 | 1,2 | |
| 1,2 | 1,2 | 1,2 | 1,2 | |
| 1,2 | 1,2 | 1,2 | 1,2 | |
| 1,2 | 1,2 | 1,2 | 1,2 | |